SITRAK C7H-MAX 6x4
ЗАДНЯЯ ПНЕВМАТИЧЕСКАЯ ПОДВЕСКА

Снаряженная масса, кг.	8350
Полная масса, кг.	32000
▪ Нагрузка на переднюю ось, кг.	7000
▪ Нагрузка на заднюю ось, кг.	25000
Полная масса автопоезда, кг.	44000
Полная техническая масса автопоезда, кг.	65000
Высота ССУ (без нагрузки), мм	1250

Двигатель MC13.48-50
Норма токсичности EBPO V
Мощность 480 л.с.
Крутящий момент 2300 Нм при 1050..1400 об\мин
Круиз-контроль
Моторный тормоз (EVB)

Трансмиссия
Колесная формула 6x4
АКПП ZF12TX2621TD 12+4 передачи
КОМ NH4c
Ретардер
Ведущие мосты с гипоидной передачей
Передаточное отношение главной передачи 3,08
Блокировка межосевого дифференциала
Блокировка межколесных дифференциалов

Шасси
Колесная база 3600 мм
Подвеска передняя рессорная 3-листовая, 7,0 т.
Подвеска задняя пневматическая.
Стабилизаторы поперечной устойчивости
Топливный бак алюминиевый 600 + 400 л.
Электронная тормозная система EBS WABCO
Электронная система курсовой устойчивости ESC
Дисковые тормоза передней оси
Барабанные тормоза задней оси
Передние шины 315/80 R22,5
Задние шины 315/80 R22,5
Рама, лонжероны 270x85x8 мм
Седельно-сцепное устройство JOST 2”
Аккумуляторы 2x240 Ач
Топливный фильтр типа Fleetguard с подогревом

Кабина C7H-G
Пневматическая подвеска кабины
Электрический насос подъёма кабины
Стальной бампер
Электропривод зеркал заднего вида
Обогрев зеркал заднего вида
Внешний противосолнечный козырек
Регулируемый спойлер на крыше кабины
Боковые спойлера кабины
Фары головного освещения
Светодиодные ходовые огни
Противотуманные фары
2 спальные полки
Центральный замок с пультом ДУ
Сиденье водителя на пневмаподвеске, с подлокотником
Подогрев и вентиляция сиденья водителя
Сиденье пассажира на пневмаподвеске, с подлокотником
Люк в крыше кабины с электроприводом
Панель приборов водителя с 7” дисплеем
Система мультимедиа с 12” дисплеем
Аудиосистема. Подключение телефона по Bluetooth
Система кругового обзора (до 4х камер)
Холодильник 30 л. с морозильной камерой (под полкой)
Автоматическая система климат контроля
Преобразователь напряжения на 220В, мощностью до 1 кВт
Датчик дождя
Внутренняя противосолнечная шторка с ручным приводом
Боковые противосолнечные шторки
Многофункциональное рулевое колесо
Шторы для ночного отдыха
Электрические стеклоподъемники
Блок управления освещением кабины на нижней полке
Автономный отопитель кабины 4 кВт

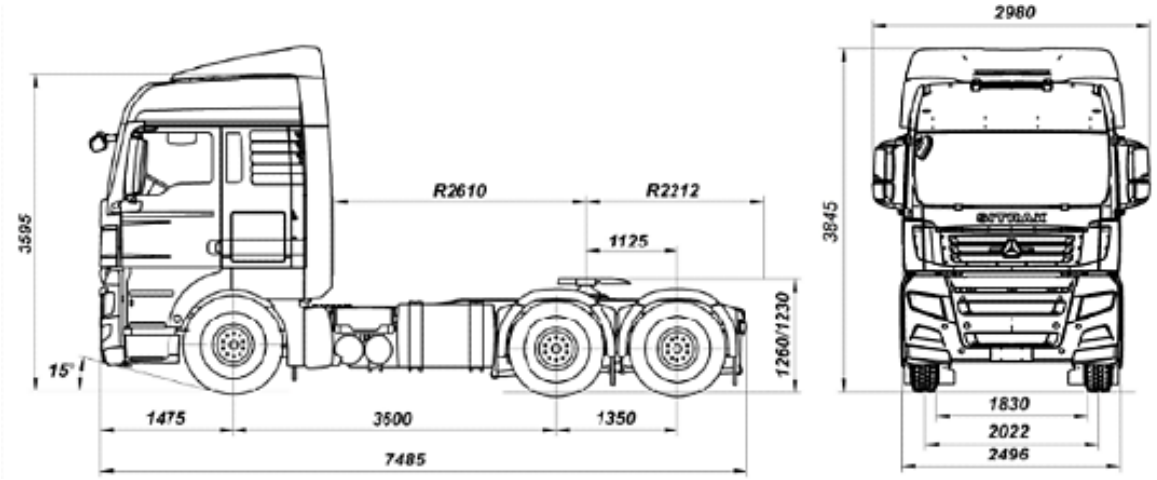

*изображения, массы и размеры могут отличаться в зависимости от фактической комплектации автомобиля и внесенных заводом-изготовителем изменений

ООО «ВологдаСкан»
160002, г. Вологда, ул. Гагарина, 83А
vologdascan.ru
vologdascan
8 800 511 41 41
Бесплатно по России